PERSPEKTYWA 1

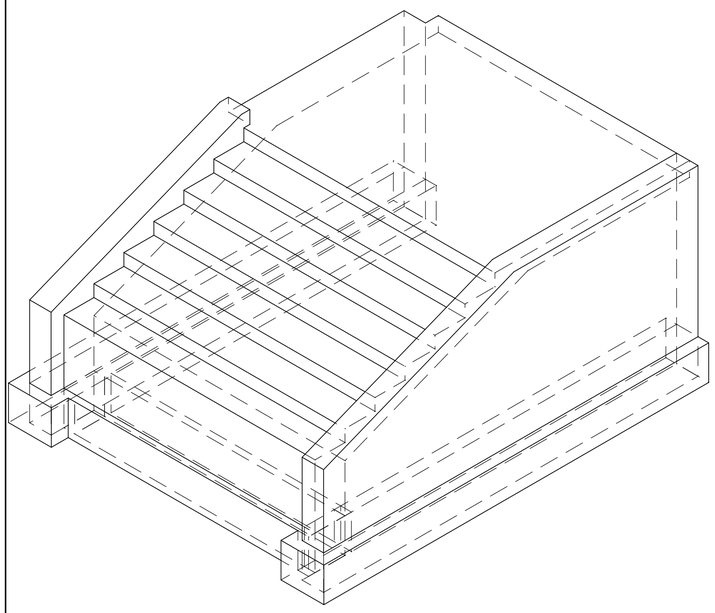

PERSPEKTYWA 2

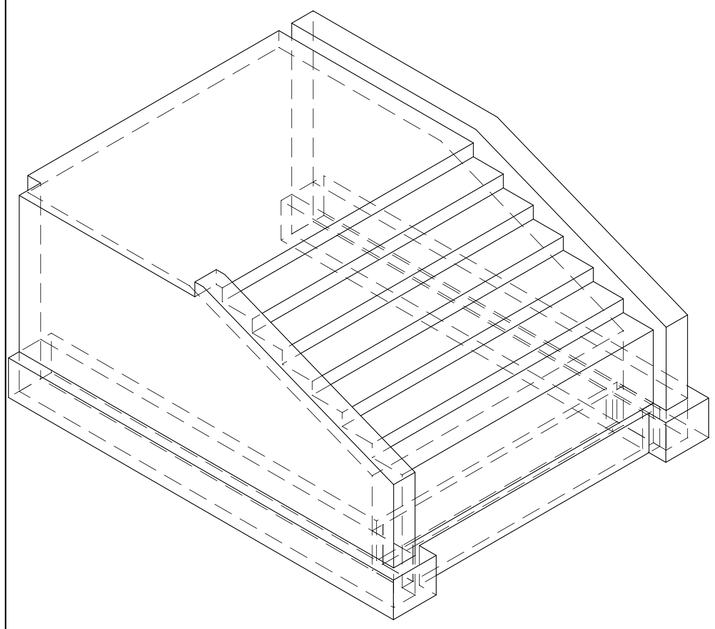

POZ SCH. 2 - RYSUNEK SZALUNKOWY

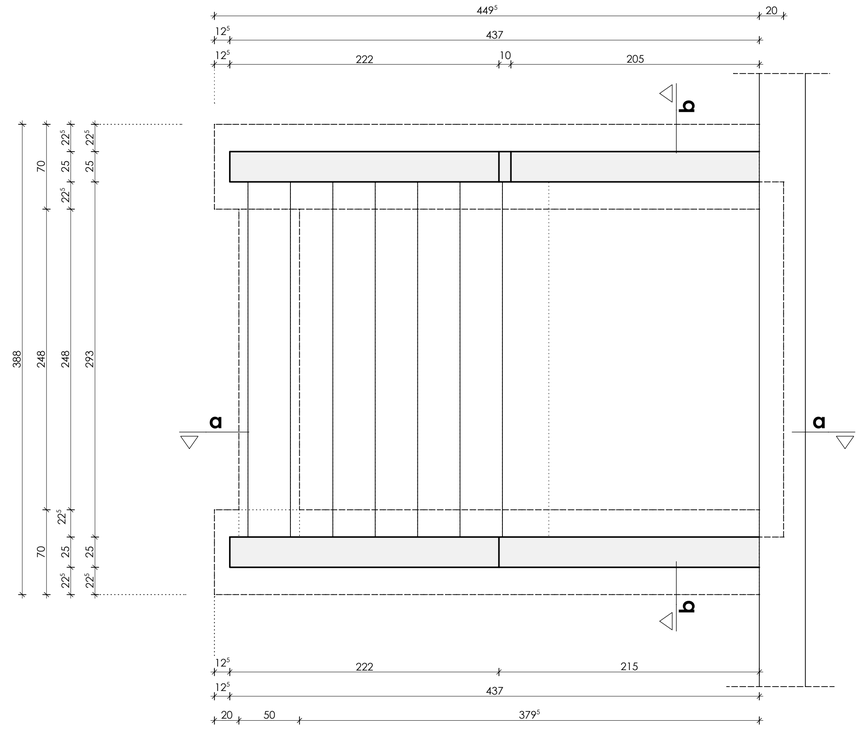

b-b

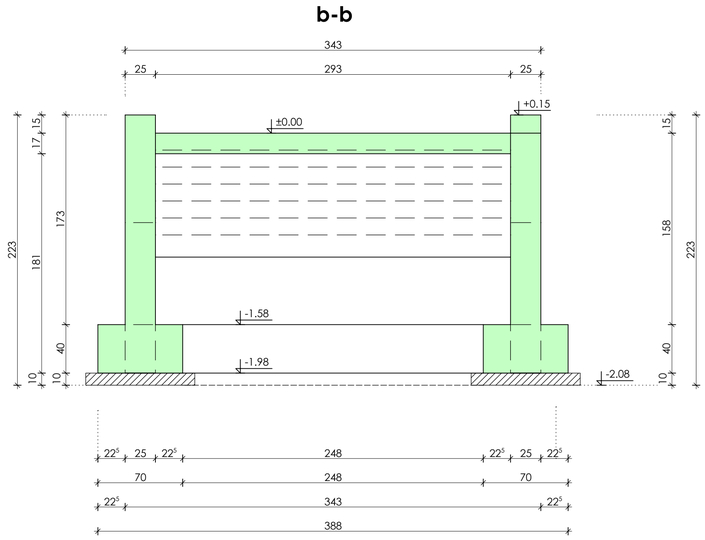

a-a

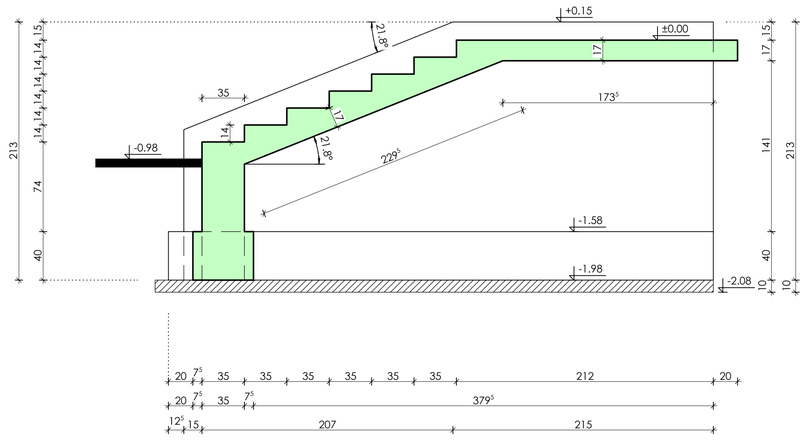

Indeks (rewizja)	Treść zmiany :	Data i podpis :
Opracował :	mgr inż. Jerzy Wójcik	
Asystent projektanta:	mgr inż. Grzegorz Socha	
Projektant konstrukcji:	mgr inż. Jerzy Wójcik upr. bud. 278/92/Op bez ograniczeń w spec.konstrukcyjno-budowlanej	
Sprawdzający konstrukcję	mgr inż. Piotr Cwirko upr. bud. 69/2000/Op bez ograniczeń w spec konstrukcyjno-budowlanej	

projekt

Nazwa i adres inwestycji:

MODERNIZACJA, PRZEBUDOWA I ROZBUDOWA
GMINNEGO OŚRODKA KULTURY W TARNOWIE OPOLSKIM

działka nr 1017/3 , k.m.3 , obręb: Tarnów Opolski

PROJEKTY, NADZÓR , EKSPERTYZY
W BUDOWNICTWIE
Jerzy Wójcik
47-300 Krapkowice
ul. Prudnicka 14
tel. 077 4 661 443

Inwestor:
GMINNY OŚRODEK KULTURY W TARNOWIE OPOLSKIM,
Osiedle Zakładowe 7 , 46-050 Tarnów Opolski

Faza : Projekt budowlany

Branża : KONSTRUKCJA

Rysunek:

Poz. SCH2 - RYSUNEK SZALUNKOWY

Wydanie: O1

Data : 09/2012

Skala : 1:25

Nr projektu: 18/2012

Prawa autorskie zastrzeżone

Nr rysunku : K12